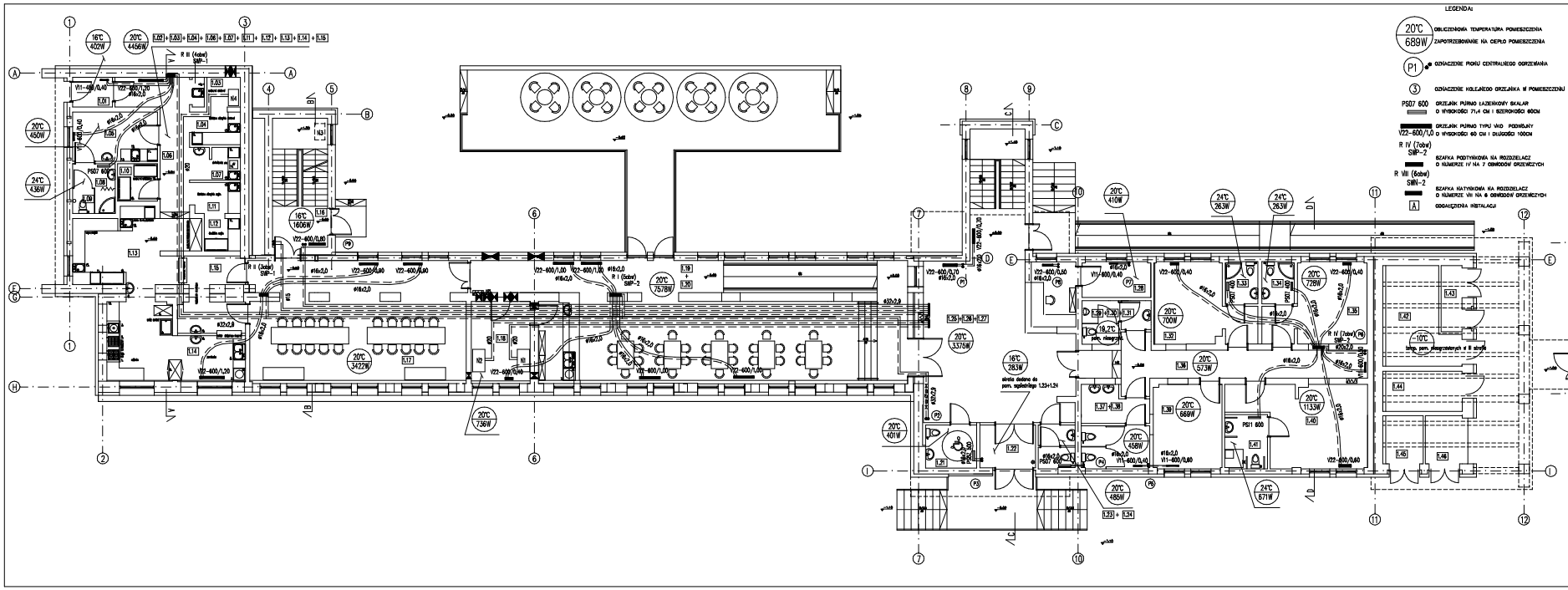

LEGENDA:

- 20°C / 689W — OBLICZENIOWA TEMPERATURA POMIESZCZENIA / ZAPOTRZEBOWANIE NA CIEPŁO POMIESZCZENIA
- P1 — OZNACZENIE PIONU CENTRALNEGO OGRZEWANIA
- 3 — OZNACZENIE KOLEJNEGO GRZEJNIKA W POMIESZCZENIU
- PS07 600 — GRZEJNIK PŁYTOWY ŁAZIENKOWY SKALAR O WYSOKOŚCI 71,4 CM I SZEROKOŚCI 60CM
- V22-600/1,0 — GRZEJNIK PŁYTOWY TYPU V.K.O. PODWÓJNY O WYSOKOŚCI 60 CM I DŁUGOŚCI 100CM
- R IV (7otw) SWP-2 — SZAFKA PODTYNKOWA NA ROZDZIELACZ O NUMERZE IV NA 7 OBWODÓW GRZEWCZYCH
- R VIII (6otw) SWN-2 — SZAFKA NATYNKOWA NA ROZDZIELACZ O NUMERZE VIII NA 6 OBWODÓW GRZEWCZYCH
- A — ODGAŁĘZIENIA INSTALACJI

ZESTAWIENIE POWIERZCHNI POMIESZCZEŃ

1.01	SZATEŃ/PODRĘCZNA/BIURA	POW. /m2/
1.02	SANITARIAT	3.02
1.03	POMIESZCZENIE GOSPODARCZE	3.67
1.04	MAGAZYN WARZYW	3.38
1.05	SPIŻARNIA WĘDLINA WARZYW	3.85
1.06	POMIESZCZENIE SOCJALNE	10.00
1.07	KOMUNIKACJA	14.76
1.08	WYPAKOWANIE JAJ	3.34
1.09	WC PRZEBIERZEK	2.72
1.10	WC KABINA	1.29
1.11	MAGAZYN WRZUTÓWEK	3.67
1.12	SPIŻARNIA WĘDLINA MIĘSA	3.37
1.13	SPIŻARNIA MIĘSA	7.83
1.14	KUCHNIA	23.67
1.15	ZMYWALNIA	7.78
1.16	PRZECHOWALNIA KOLUMBINA	15.39
1.18	SALATKA SZYBKOWNIA I	9.40
1.17	SALA KONSUMPCYJNA	60.30
1.19	MAG. NAPOJÓW/WENTYLATOR.	11.14
1.19	SHW	8.10
1.20	INSTALATORNIA	66.02
1.21	WC INSPEKTOR/PRANIKY	5.38
1.22	SANITARIAT	4.10
1.23	WC PERSONEL -KABINA	1.81
1.24	WC PERSONEL -PRZEBIERZEK	1.83
1.25	HOL	66.92
1.26	RECEPCJA	7.06
1.27	SALATKA SZYBKOWNIA II	10.44
1.28	ZAPLECE RECEPCJI	5.66
1.29	WC MĘŻCZ -PISUAR	1.99
1.30	WC MĘŻCZ -KABINA	1.69
1.31	WC KOBIET -PRZEBIERZEK	1.79
1.32	PORTIER 3-OSOBOWY	16.08
1.33	LAZIENKA	3.17
1.34	LAZIENKA	3.17
1.35	PORTIER 3-Oosobowy	16.08
1.36	KOMUNIKACJA	21.88
1.37	WC DAMSKI -PRZEBIERZEK	5.33
1.38	WC DAMSKI -KABINA	0.97
1.39	POMIESZCZENIE BIUROWE	13.67
1.40	PORTIER 3-OSOBOWY	23.23
1.41	LAZIENKA	5.46
1.42	POMIESZCZENIE TECHNICZNE	3.33
1.43	POMIESZCZENIE TECHNICZNE	14.62
1.44	POMIESZCZENIE TECHNICZNE	7.58
1.45	TRANSFORMATOR	4.33
1.46	TRANSFORMATOR	4.33
1.47	SALATKA SZYBKOWNIA III	14.87
	SUMA	686.76

PRZEWIDŁA KRAJNI ARCHITEKTONICZNA - CHRONI PRAWA AUTORSKIE ZASTRZEŻONE/

PROJEKT ROZBUDOWY, PRZEBUDOWY, TERMOMODERNIZACJI HOTELU OGR PRZY UL. SPORTOWEJ W BOJZYNIE

PROJEKT BUDOWLANY CENTRALNE OGRZEWANIE

RZUT INSTALACJI CENTRALNEGO OGRZEWANIA NA KONDYGNACJI PARTERU

PROJEKTANT:	NAZWISKO	DATA	PODPIS
upr. bud. 46/89	Agnieszka TWARDOCH	03.06r.	
SPRAWDZIŁ: upr. bud. 60/76	Marek STARAK	03.06r.	

ZAMAWIAJĄCY: GMINA BOJZYNI 43-500 BOJZYNI, UL. 11 LISTOPADA 26

JEDNOST. W STARM. 05.06

ZAKŁADY PROJEKTOWANIA: A.W. POLAK, MIEDZYGUTRA I UBEZPIECZAJĄCA, 44-100 GLIWICE ul. PUSZKINA 35, tel. 32/ 232-34 63-3 64-6

PYGLINEX

ZAKŁADY PROJEK.:

DATA	SKALA	STADIUM	ARKUSZ	ARKUSZY
MARZEC 2006	1:100	1	15	2