Rama R1 wyk. 2x
Rama R1a wyk. 1x

Wymiary podano w[mm]

Skala 1:15

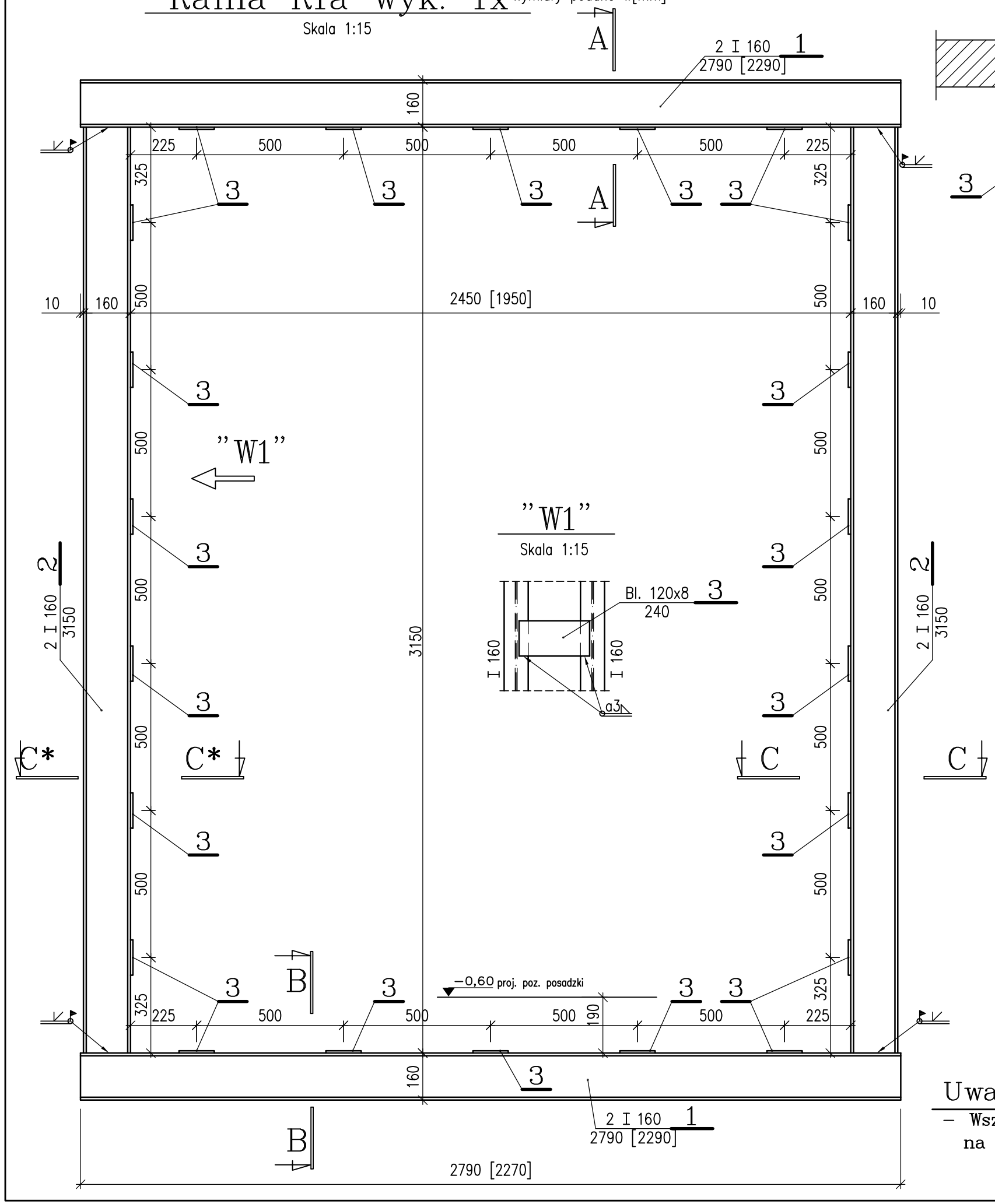

A–A

Skala 1:15

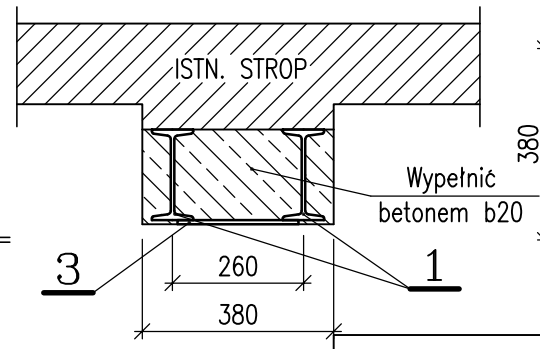

C–C C*–C*

Skala 1:15

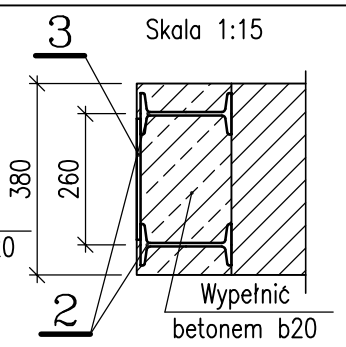

B–B

Skala 1:15

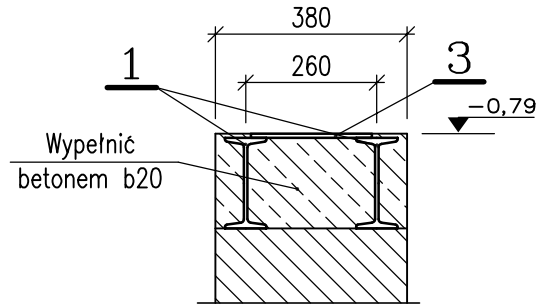

WYKAZ STALI – Rama R1

Nr pozycji	Liczba [szt]	Przedmiot	Długość [mm]	Masa [kg] 1 szt.	Masa [kg] całkowita	Gatunek stali
1	2	3	4	5	6	7
1	4	I 160	2790	49,9	199,8	ST3S
2	4	I 160	3150	56,4	225,5	ST3S
3	24	Bl. 120x8	240	1,8	43,4	St3S
Suma :					468,7 kg	
Dodatek na spoiny 1,8%					8,3 kg	
Masa całkowita dla 1 szt.					477,0 kg	
Masa całkowita dla 2 szt.					954,0 kg	

WYKAZ STALI – Rama R1a

1	2	3	4	5	6	7
1	4	I 160	2290	41,0	164,0	ST3S
2	4	I 160	3150	56,4	225,5	ST3S
3	20	Bl. 120x8	240	1,8	36,0	St3S
Suma :					425,5 kg	
Dodatek na spoiny 1,8%					7,5 kg	
Masa całkowita dla 1 szt.					433,0 kg	

Uwaga:

– Wszystkie wymiary potwierdzić na budowie.

PRACOWNIA KWADRO ARCHITEKTONICZNA – GLIWICE /PRAWA AUTORSKIE ZASTRZEZONE/

PROJEKT ROZBUDOWY, PRZEBUDOWY, TERMOMODERNIZACJI HOTELU OSiR PRZY UL. SPORTOWEJ W BĘDZINIE

PRACOWNIA ARCHITEKTONICZNA KWADRO

www.kwadro.gliwice.pl
e-mail: architekci@kwadro.gliwice.pl

PROJEKT WYKONAWCZY
KONSTRUKCJA

PROJEKTOWAŁ	NAZWISKO	DATA	PODPIS
upr.nr 754/94	mgr inż. Ewa REMBIESA	03.05r.	
	inż. Krzysztof SZELIGA	03.05r.	

TREŚĆ RYSUNKU: RAMA R1

ZLECENIODAWCA: GMINA BĘDZIN, 42–500 BĘDZIN, UL. 11 LISTOPADA 20

UMOWA NR: ZP.34141-22/04

SPRAWDZIŁ: architektura — mgr inż. Jan REMBIESA, upr.nr 130/81, 03.05r.

JEDNOSTKA PROJEKTOWANIA
A.W. POLAK
ARCHITEKTURA I KONSTRUKCJA
44–100 GLIWICE ul. PUSZKINA 35
tel. 32/ 234 63 56

RYSUNEK

ZASTĘPUJE RYSUNEK :

DATA	SKALA	EDYCJA:	SYMBOL:	NUMER:
MARZEC 2005	1:15	1	K	38