Schody zewnętrzne Z/2

1:50

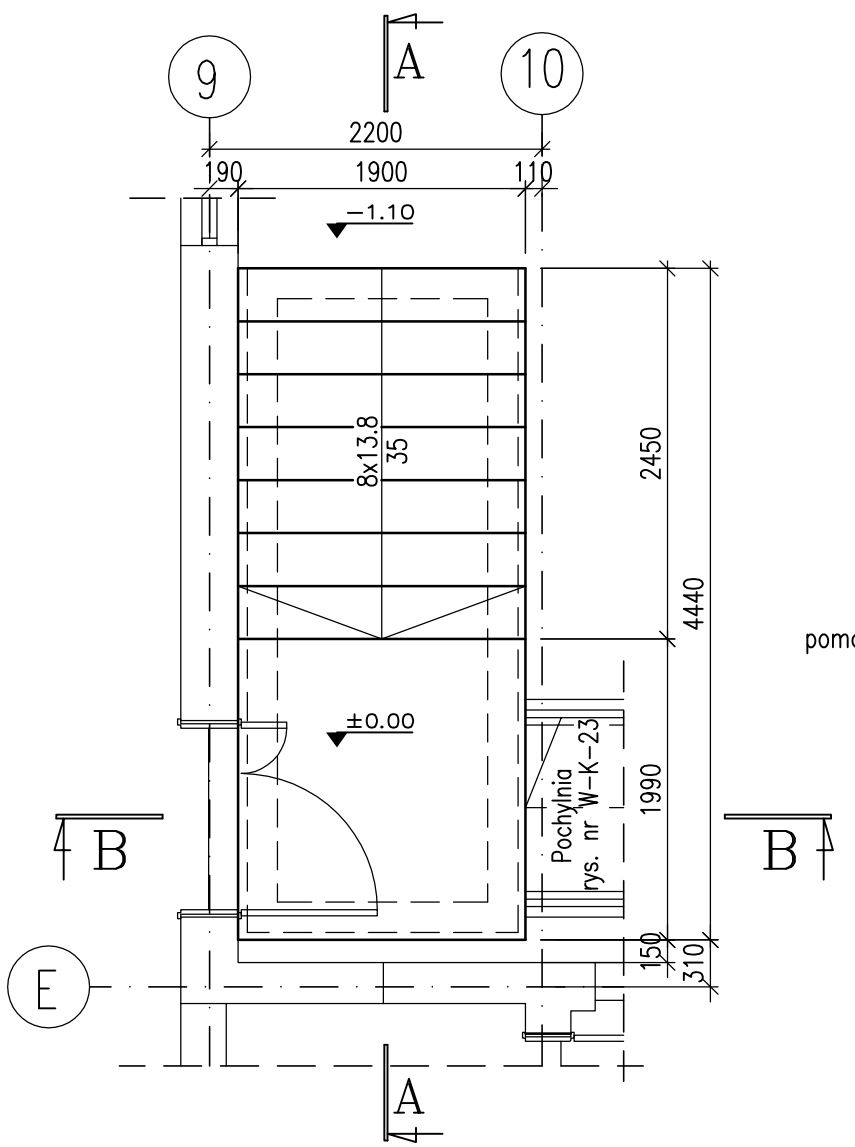

A–A

Skala 1:25

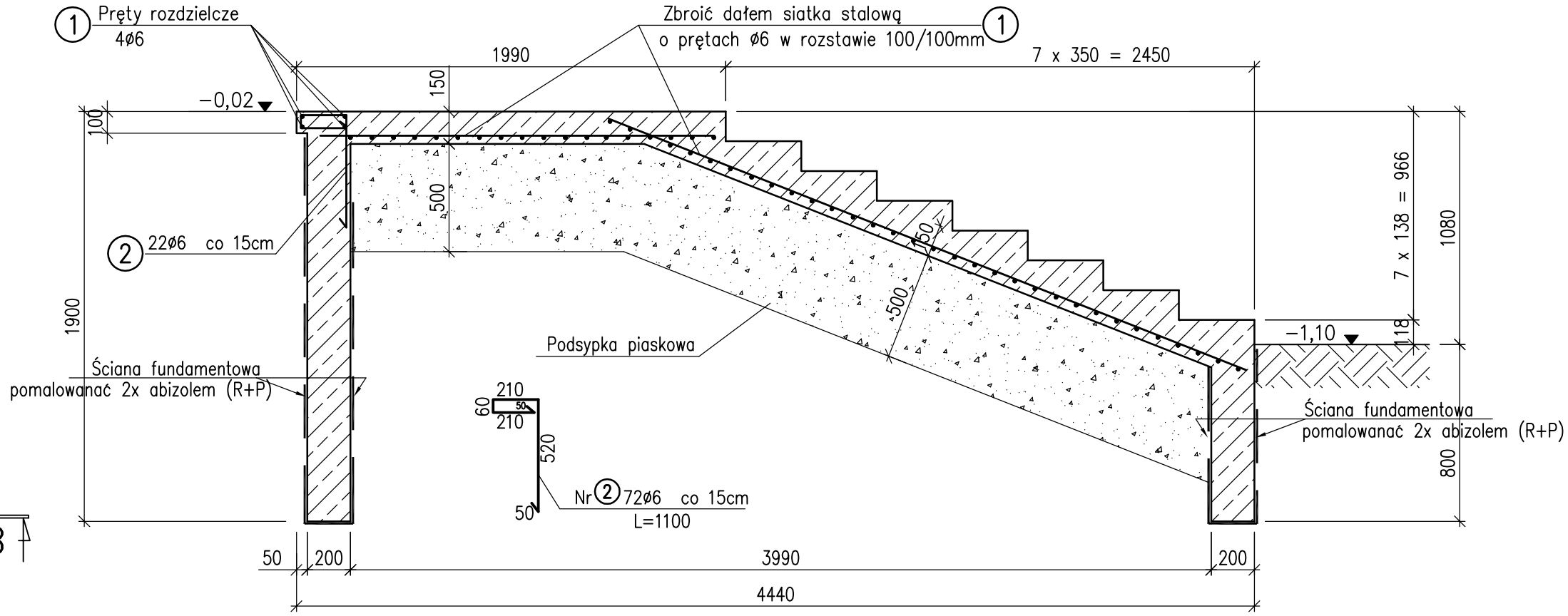

B–B

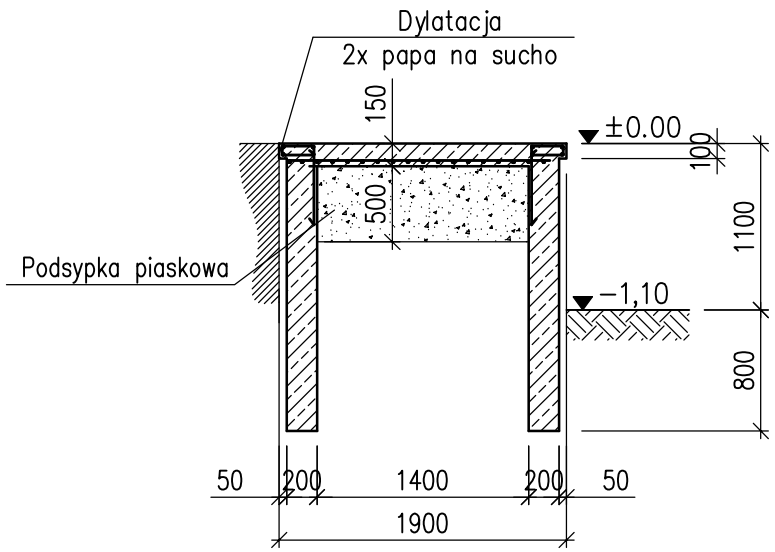

WYKAZ ZBROJENIA									
Poz.	Średnica mm		Długość	Ilość	Razem	Długość sumaryczna m			
						A0		18G2	
	ø	ø	mm	szt.	szt.	ø 6	ø 10	ø 12	ø 16
Schody zewnętrzne									
1	6		260,0mb	mb		260,0			
2	6		1100	72		79,2			
RAZEM DŁUGOŚĆ OGÓLNA					m	339,2	-	-	-
CIĘŻAR JEDNOSTKOWY					kg/m	0,222	0,617	0,888	1,58
RAZEM CIĘŻAR STALI					kg	75,3	-	-	-
ŁĄCZNY CIĘŻAR STALI					kg	**75,3**			

Stosowane materiały:

- **Beton konstrukcyjny B20;**
- Stal zbrojeniowa żebrowana A-II (18G2);
- Stal zbrojeniowa gładka A-I (St3SX);
- Abizol (R+P);

Uwagi:

- Rys. rozpatrywać łącznie z rys. nr: 14

PRACOWNIA KWADRO ARCHITEKTONICZNA - GLIWICE /PRAWA AUTORSKIE ZASTRZEZONE/

PROJEKT ROZBUDOWY, PRZEBUDOWY, TERMOMODERNIZACJI HOTELU OSiR PRZY UL. SPORTOWEJ W BĘDZINIE

PRACOWNIA ARCHITEKTONICZNA KWADRO
www.kwadro.gliwice.pl
e-mail: architekci@kwadro.gliwice.pl

PROJEKT WYKONAWCZY
KONSTRUKCJA

PROJEKTOWAŁ	NAZWISKO	DATA	PODPIS
upr.nr 754/94	mgr inż. Ewa REMBIESA	03.05r.	
	inż. Krzysztof SZELIGA	03.05r.	

TREŚĆ RYSUNKU
KLATKA SCHODOWA, Nr I
SCHODY ZEWNĘTRZNE II

ZLECENIODAWCA
GMINA BĘDZIN
42-500 BĘDZIN, UL. 11 LISTOPADA 20

UMOWA NR ZP.34141-22/04

SPRAWDZIŁ architektura: mgr inż. Jan REMBIESA, upr.nr 130/81, 03.05r.

JEDNOSTKA PROJEKTOWANIA
A.W. POLAK
ARCHITEKTURA I KONSTRUKCJA
44-100 GLIWICE ul. PUSZKINA 35
tel. 32/ 234 63 56

RYSUNEK
ZASTĘPUJE RYSUNEK :

DATA	SKALA	EDYCJA:	SYMBOL:	NUMER:
MARZEC 2005	1:50	1	K	19