A–A
Skala 1:25

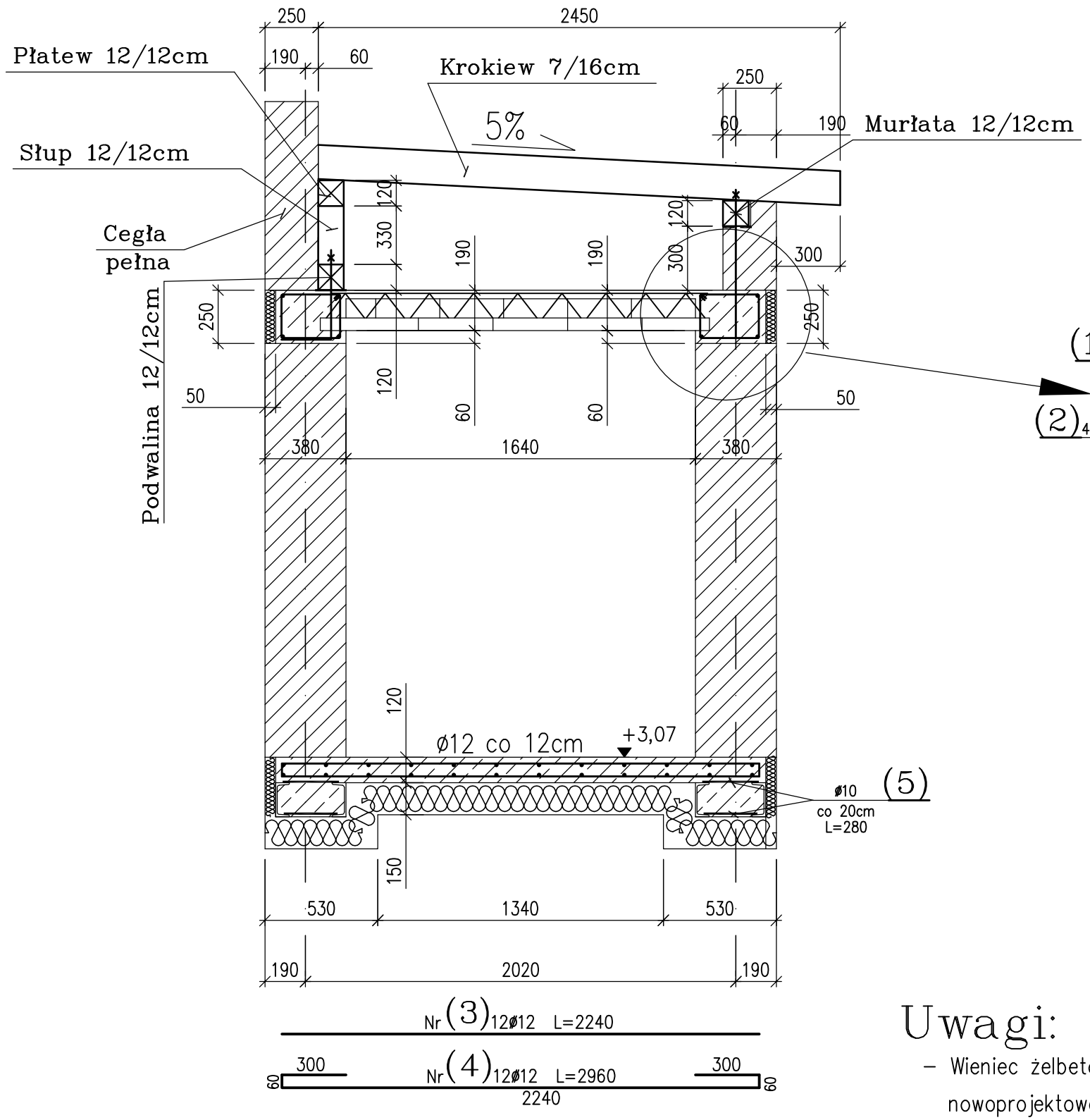

Wieniec
wyd. 9,5mb

Wieniec wykonać dookoła nowoprojektowanych ścian
Sakla1:20

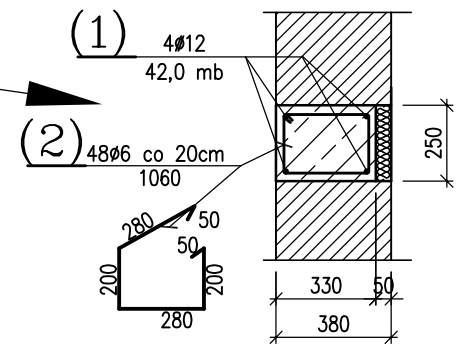

WYKAZ ZBROJENIA									
Poz.	Średnica mm		Długość	Ilość	Razem	Długość sumaryczna m			
						A0		18G2	
	ø	ø	mm	szt.	szt.	ø 6	ø 10	ø 12	ø 16
Zbrojenie									
1		12	42,0mb	mb				42,0	
2	6		1060	48		50,9			
3		12	2240	12				26,9	
4		12	2960	12				35,5	
5		10	280	48			33,6		
6	6		60,0mb	mb		60,0			
RAZEM DŁUGOŚĆ OGÓLNA					m	110,9	33,6	104,4	-
CIĘŻAR JEDNOSTKOWY					kg/m	0,222	0,617	0,888	1,58
RAZEM CIĘŻAR STALI					kg	24,6	20,7	92,7	-
ŁĄCZNY CIĘŻAR STALI					kg	**138,0**			

WYKAZ STALI PROFILOWEJ

Nr pozycji	Liczba [szt]	Przedmiot	Długość [mm]	Masa [kg] 1 szt.	Masa [kg] całkowita	Gatunek stali
1	2	3	4	5	6	7
1	4	C 160	2450	40,1	160,4	ST3S
2	1	C 160	2550	47,9	47,9	ST3S
	8	Śruba M16x60				
	10	Kołki HILTI M16				
Suma :					208,3 kg	
Dodatek na spoiny 1,8%					3,7 kg	
Masa całkowita dla 1 szt.					212,0 kg	

Stosowane materiały:

- **Beton konstrukcyjny B20;**
- Stal zbrojeniowa żebrowana A–II (18G2);
- Stal zbrojeniowa gładka A–I (St3SX);

Uwagi:

- Wieniec żelbetowy wykonaĆ wzdłuż wszystkich nowoprojektowanych ścian konstrukcyjnych.
- Pręty wieńca kotwić poprzecznie na dł. 40d
- Długość minimalna oparcia belek POROTHERM powinna wynosić 125mm
- Wysokość pustaka POROTHERM 15cm dla stropu o wysokości 19cm,
- Rysunek rozpatrywać łącznie z rys. nr 32

PRACOWNIA KWADRO ARCHITEKTONICZNA – GLIWICE /PRAWA AUTORSKIE ZASTRZEŻONE/

PROJEKT ROZBUDOWY, PRZEBUDOWY, TERMOMODERNIZACJI HOTELU OSiR PRZY UL. SPORTOWEJ W BĘDZINIE

PRACOWNIA ARCHITEKTONICZNA KWADRO
www.kwadro.gliwice.pl
e-mail: architekci@kwadro.gliwice.pl

PROJEKT WYKONAWCZY
KONSTRUKCJA

PROJEKTOWAŁ	NAZWISKO	DATA	PODPIS
upr.nr 754/94	mgr inż. Ewa REMBIESA	03.05r.	
	inż. Krzysztof SZELIGA	03.05r.	

TREŚĆ RYSUNKU
KLATKA SCHODOWA, Nr III
ŁĄCZNIK

ZLECENIODAWCA
GMINA BĘDZIN
42–500 BĘDZIN, UL. 11 LISTOPADA 20

UMOWA NR ZP.34141-22/04

SPRAWDZIŁ architektura: mgr inż. Jan REMBIESA, upr.nr 130/81, 03.05r.

JEDNOSTKA PROJEKTOWANIA
A.W. POLAK
ARCHITEKTURA I KONSTRUKCJA
44–100 GLIWICE ul. PUSZKINA 35
tel. 32/ 234 63 56

RYSUNEK
ZASTĘPUJE RYSUNEK :

DATA	SKALA	EDYCJA:	SYMBOL:	NUMER:
MARZEC 2005	1:50	1	K	33