PRZEKRÓJ C - C

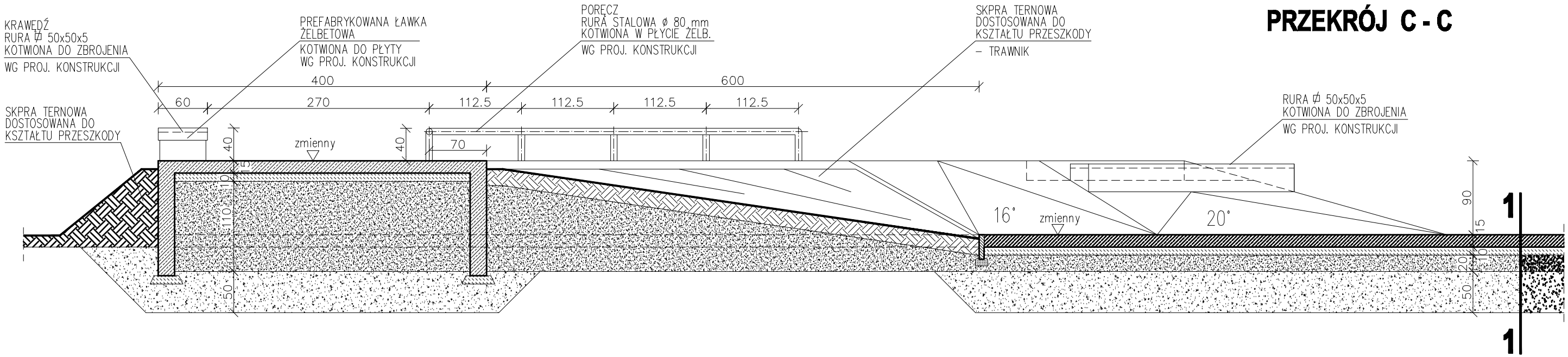

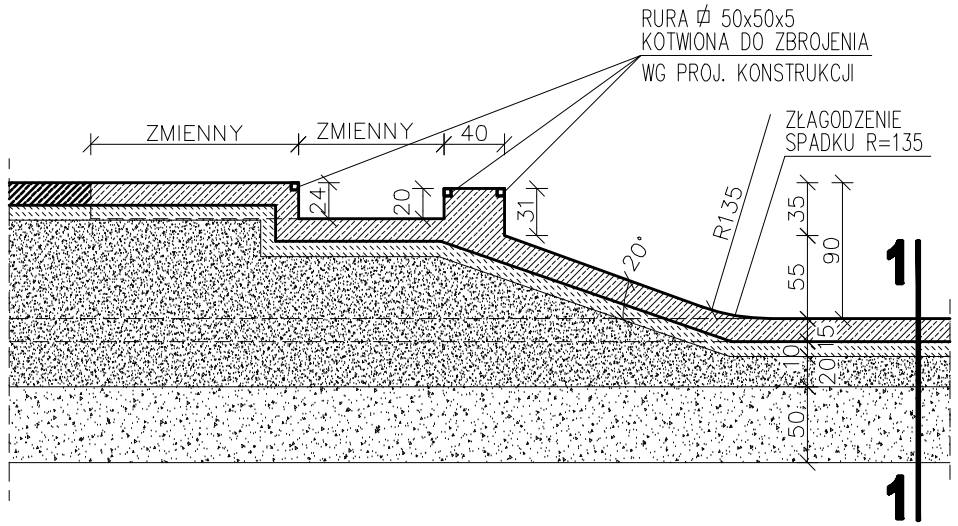

PRZEKRÓJ A - A

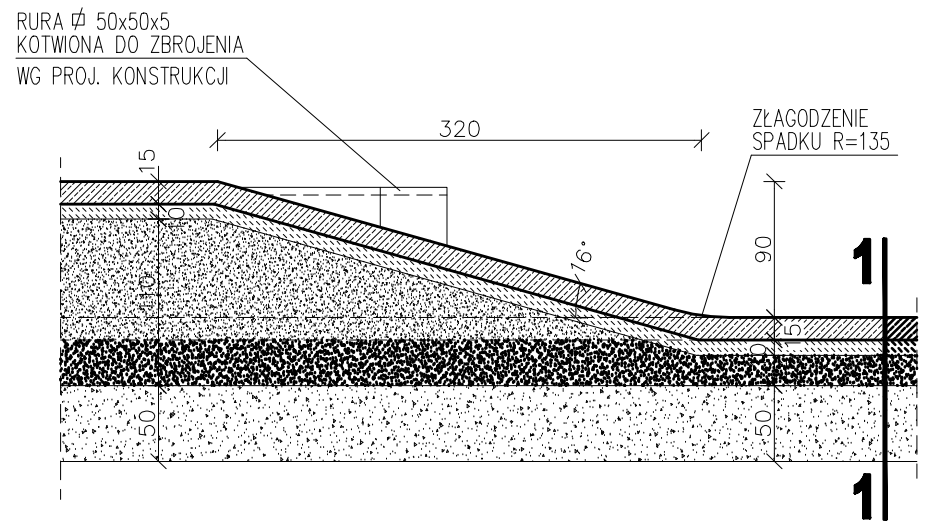

PRZEKRÓJ B - B

1 | 1

WARSTWA WIERZCHNIA–POSYPKA UTWARDZAJĄCA NP. SKATTOP, 5 kg/m2
BETON C20/25 (B–25) ZBROJONY SIATKĄ Z PRĘTÓW ⌀ 12 mm O OCZKACH 25x25 cm HYDROTECHNICZY W8, MROZOODPORNY F150, gr. 15 cm ZACIERANY NA GŁADKO MASZYNOWO ORAZ POKRYTY IMPREGNATEM NP. SKATSIL G, 0,05 l/m2 LUB RÓWNOWAŻNYM, WG PROJ. KONSTRUKCJI
CHUDY BETON B–10 gr. 10 cm
WARSTWA ODSĄCZAJĄCA Z KRUSZYWA NATURALNEGO, gr. 20 cm – FRAKCJE 0–31,5 mm
PODBUDOWA Z KRUSZYWA ŁAMANEGO, gr. 50 cm – FRAKCJE 31,5–63,0 mm
GRUNT RODZIMY

UWAGI:

1. RYSUNKI ROZPATRYWAĆ ŁĄCZNIE Z PROJEKTAMI BRANŻOWYMI
2. OBOWIĄZUJĄ UWAGI ZAWARTE W OPISIE TECHNICZNYM
3. DOPUSZCZA SIĘ ZAMIANĘ ZBROJENIA PŁYTY Z PRĘTÓW fi 12 mm 25 x 25 cm NA ZBROJENIE ROZPROSZONE – WG PROJ. KONSTRUKCJI
4. DOPUSZCZA SIĘ MOŻLIWOŚĆ ZAMIANY ELEMENTÓW PREFABRYKOWANYCH NA MONOLITYCZNE, WYLEWANE NA BUDOWIE ZA ZGODĄ INWESTORA – WG WYTYCZNYCH W PROJ. KONSTRUKCJI

modus
Mirosław Macioszek
ul. Narciarska 2f/3 4, 31-579 Kraków
tel/fax. + 48 12 681 31 85 e-mail: mmiro@go2.pl

TEMAT	BUDOWA SKATE-PARKU WRAZ Z OBIEKTAMI TOWARZYSZĄCYMI ORAZ DWOMA BOISKAMI DO PIŁKI PLAŻOWEJ			
ADRES	BĘDZIN, ul. SPORTOWA 2 DZ. NR 79/11, OBR. 0001 BĘDZIN, AM 24			
INWESTOR	MIASTO BĘDZIN ul. 11-go LISTOPADA 20 42-500 BĘDZIN			
TYTUŁ	PRZESZKODA NR 2, 3, 4, 6 - PRZEKROJE A-A, B-B, C-C			
PROJEKTOWAŁ	mgr inż. arch. MIROSŁAW MACIOSZEK		UPRAWNIENIA MPO/A/090/2010	PODPIS
SPRAWDZIŁ	mgr inż. arch. PAWEŁ ORLEF		UPRAWNIENIA Rz/A-08/05	PODPIS
BRANŻA ARCHITEKTURA	DATA 03.2012 r	FAZA PB	SKALA 1 : 50	NR RYSUNKU A - 3.2.2

WYMIARY SPRAWDZIĆ NA BUDOWIE, W RAZIE NIEZGODNOŚCI SKONTAKTOWAĆ SIĘ Z PROJEKTANTEM
WSZYSTKIE ZMIANY UZGADNIAĆ Z PROJEKTANTEM W RAMACH NADZORU AUTORSKIEGO