PRZESZKODA NR 7,8
PRZEKRÓJ A–A, B–B
1:20/50

PRZEKRÓJ A–A
1:50

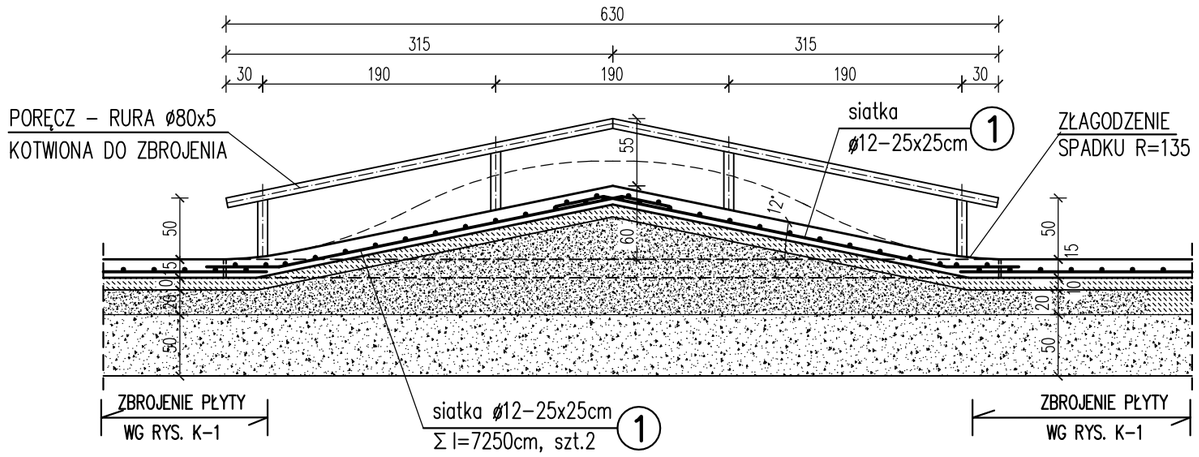

PRZEKRÓJ B–B
1:50

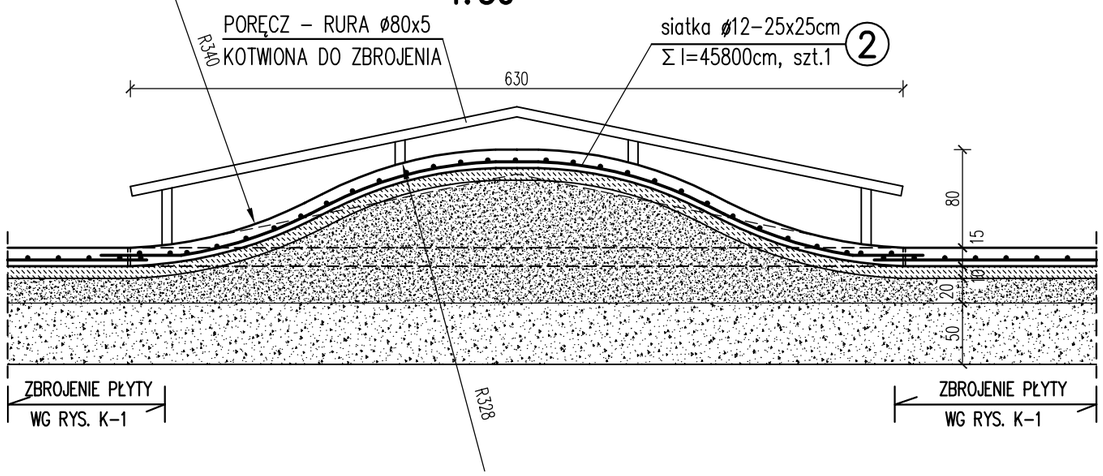

ELEMENT NR 3
szt.1 1:20

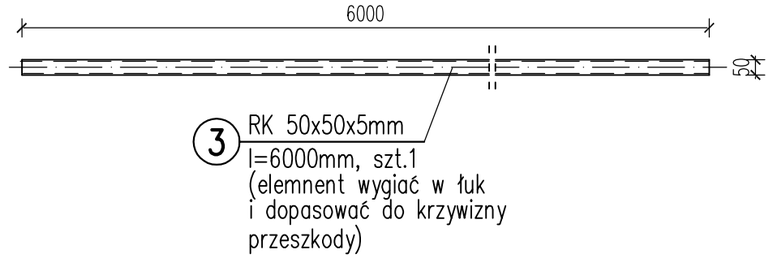

SZCZEGÓŁ MOCOWANIA ELEMENTU NR3
1:20

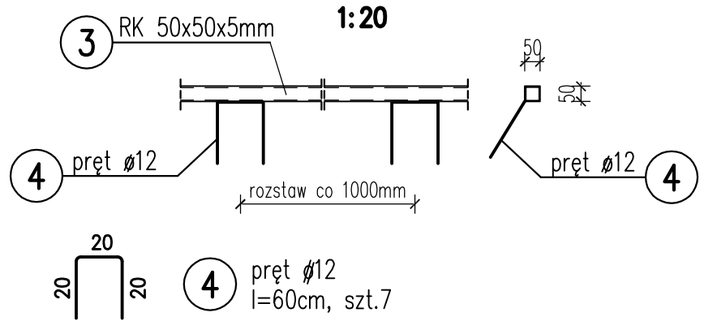

UWAGI:

1. RYSUNKI ROZPATRYWAĆ Z PROJEKTEM ARCHITEKTONICZNYM
2. ELEMENTY ZBROJENIA wg OPISU TECHNICZNEGO
3. BETON NALEŻY ODPOWIEDNIO PIELĘGNOWAĆ PO WYBETONOWANIU ELEMENTÓW ŻELBETOWYCH

BETON C20/25 - (W8, F150)
STAL A-IIIN (B500SP)
STAL S235JR

PROJEKTOWANE PRZESZKODY:

1	6 SCHODÓW Z MURKAMI I PORĘCZĄ	8	FUNBOX MULDA
2	PORĘCZ ŁAMANA 90 STOPNI	9	POLE JAM
3	ŁAWKA 1	10	ŁAWKA 2
4	LONDON GAP	11	SCHODY x 3
5	PORĘCZ ŁAMANA PROFIL []	12	PORĘCZ ŁAMANA
6	MUREK	13	MANUAL BOX ŁAMANY
7	FUNBOX PIRAMIDA Z PORĘCZĄ	14	MINIRAMPA H=150 cm

modus
Mirosław Macioszek
ul. Narciarska 2f/34, 31-579 Kraków
tel/fax. + 48 12 681 31 85 e-mail: mmiro@go2.pl

TEMAT	BUDOWA SKATE-PARKU WRAZ Z OBIEKTAMI TOWARZYSZĄCYMI ORAZ DWOMA BOISKAMI DO PIŁKI PLAŻOWEJ
ADRES	BĘDZIN, ul. SPORTOWA 2 DZ. NR 79/11, OBR. 0001 BĘDZIN, AM 24
INWESTOR	MIASTO BĘDZIN ul. 11-go LISTOPADA 20 42-500 BĘDZIN
TYTUŁ	PRZESZKODA NR 7,8 - PRZEKRÓJ A-A, B-B

PROJEKTOWAŁ	UPRAWNIENIA	PODPIS
mgr inż. ANDRZEJ PALONEK	338/2002	
SPRAWDZIŁ	**UPRAWNIENIA**	**PODPIS**
mgr inż. ANNA KUSINA	GP.IV-63/454/76	

BRANŻA	DATA	FAZA	SKALA	NR RYSUNKU
KONSTRUKCJE	10.2011 r	PB	1 : 20/50	K - 17

WYMIARY SPRAWDZIĆ NA BUDOWIE, W RAZIE NIEZGODNOŚCI SKONTAKTOWAĆ SIĘ Z PROJEKTANTEM
WSZYSTKIE ZMIANY UZGADNIAĆ Z PROJEKTANTEM W RAMACH NADZORU AUTORSKIEGO